Поз. обозн.	Наименование	Кол.	Примечание
A1	Счетчик электроэнергии CE307 R33.146.OA.N	1	
A2	Контроллер ZR302-R	1	
A3	Источник питания HDR 15-12	1	
KM1	Пускатель электромагнитный ПМ12-040100 УХЛ4 В	1	
FV1	Ограничитель перенапряжений ОПН-123	1	
NL1	Греющий кабель GWS 40-2	1	SRL-40-2
SK1	Извещатель охранный ИО102 -2 в комплекте	1	
QF1	Выключатель автоматический ВА47-29 3Р 63А х-ка С	1	
QF2-QF4	Выключатель автоматический ВА47-29 3Р 40А х-ка С	3	
QF5	Выключатель автоматический ВА47-29 1Р 3А х-ка С	1	
QF6	Выключатель автоматический ВА47-29 1Р 20А х-ка С	1	
XT1, XT2	Зажим клеммный ЗНИ-16 синий	2	
XT3	Шина нулевая на DIN-изоляторе ШНИ-6х9-10-Д-С IEK	1	
XT4	Болт М6х30	1	
	Ящик ЩМП 4.4.1 IP-54	1	

Перв. примен.

Справ. №

Подп.

Инв.№ д

Взам.№

Подп.

Инв.№ п

Из	Лст	№ докум.	Подп.	Дат.
Разраб.		Пузанков		
Пров.		Шоя		
Т.Конт.				
Н.Конт.				
Утв.				

ВГЛА. 468314. *** ПЭ3

ШКАФ УПРАВЛЕНИЯ ОСВЕЩЕНИЕМ СПЕКТР 1/40А/1Пх3-МТ-380

Перечень элементов

Лит.	Лист	Листов
	1	1

ООО Радиоавтоматика

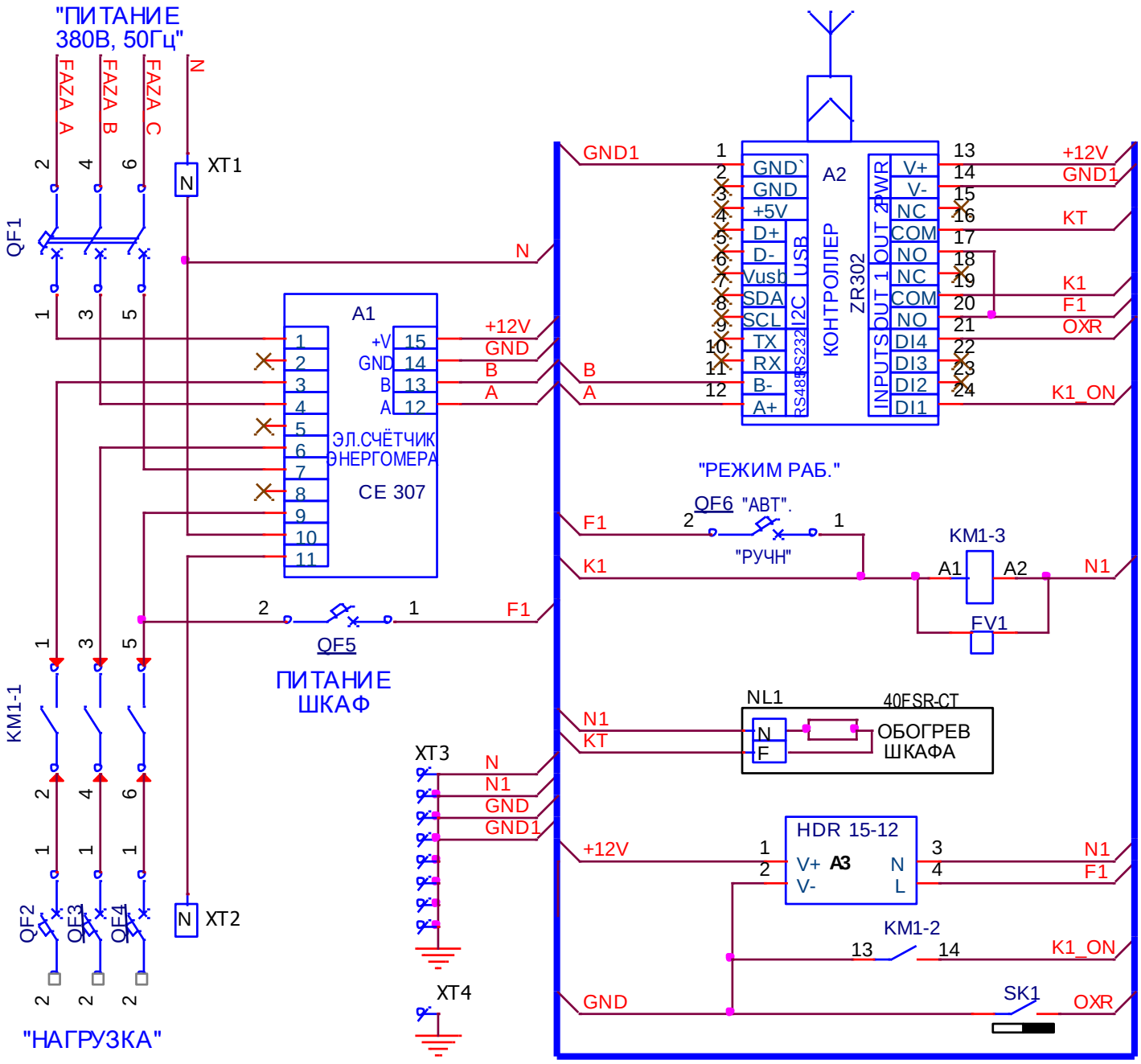
"ПИТАНИЕ
380В, 50Гц"
FAZA A
FAZA B
FAZA C
N
XT1
QF1
A1
+V
GND
B
A
ЭЛ.СЧЁТЧИК
ЭНЕРГОМЕРА
CE 307
+12V
GND
B
A
QF5
F1
ПИТАНИЕ
ШКАФ
KM1-1
QF2
QF3
QF4
XT2
"НАГРУЗКА"
XT3
N
N1
GND
GND1
XT4
A2
КОНТРОЛЛЕР
ZR302
GND`
GND
+5V
D+
D-
Vusb
SDA
SCL
TX
RX
B-
A+
USB
I2C
RS232
RS485
PWR
V+
V-
OUT 2
NC
COM
NO
OUT 1
NC
COM
NO
INPUTS
DI4
DI3
DI2
DI1
+12V
GND1
KT
K1
F1
OXR
K1_ON
"РЕЖИМ РАБ."
QF6 "АВТ".
"РУЧН"
KM1-3
A1
A2
FV1
NL1
40FSR-CT
ОБОГРЕВ
ШКАФА
HDR 15-12
A3
V+
V-
N
L
KM1-2
SK1