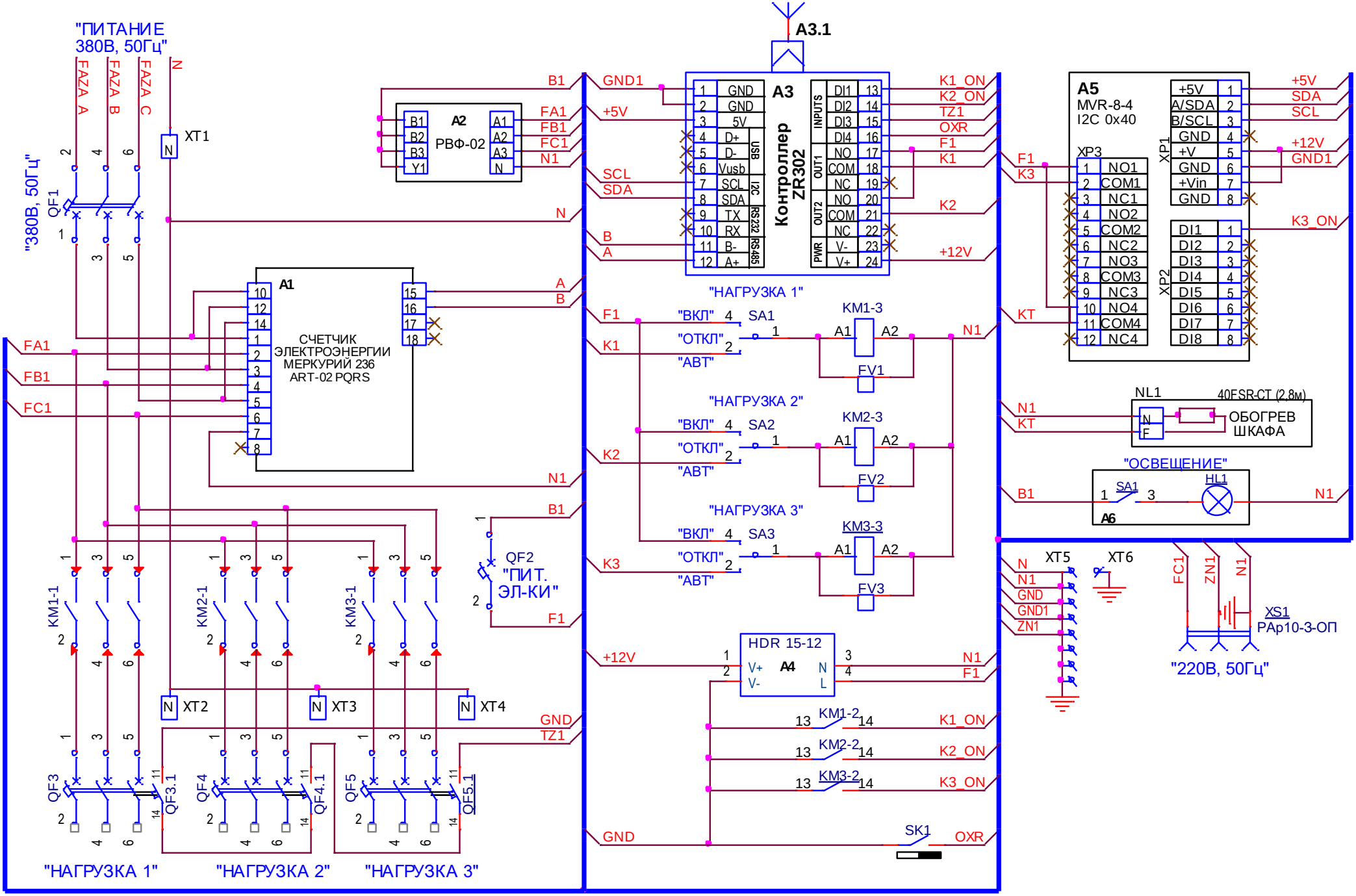
"ПИТАНИЕ
380В, 50Гц"
FAZA A
FAZA B
FAZA C
N
"380В, 50Гц"
QF1
XT1
A2
РВФ-02
B1
B2
B3
Y1
A1
A2
A3
N
FA1
FB1
FC1
N1
A1
СЧЕТЧИК
ЭЛЕКТРОЭНЕРГИИ
МЕРКУРИЙ 236
ART-02 PQRS
A
B
QF2
"ПИТ.
ЭЛ-КИ"
KM1-1
KM2-1
KM3-1
XT2
XT3
XT4
GND
TZ1
QF3
QF4
QF5
QF3.1
QF4.1
QF5.1
"НАГРУЗКА 1"
"НАГРУЗКА 2"
"НАГРУЗКА 3"
A3.1
A3
Контроллер
ZR302
GND1
+5V
SCL
SDA
B
A
GND
GND
5V
D+
D-
Vusb
SCL
SDA
TX
RX
B-
A+
USB
I2C
RS232
RS485
INPUTS
OUT1
OUT2
PWR
DI1
DI2
DI3
DI4
NO
COM
NC
NO
COM
NC
V-
V+
K1_ON
K2_ON
TZ1
OXR
F1
K1
K2
+12V
"НАГРУЗКА 1"
"ВКЛ"
"ОТКЛ"
"АВТ"
SA1
KM1-3
FV1
"НАГРУЗКА 2"
SA2
KM2-3
FV2
"НАГРУЗКА 3"
SA3
KM3-3
FV3
HDR 15-12
A4
V+
V-
N
L
KM1-2
KM2-2
KM3-2
K1_ON
K2_ON
K3_ON
SK1
OXR
A5
MVR-8-4
I2C 0x40
XP3
NO1
COM1
NC1
NO2
COM2
NC2
NO3
COM3
NC3
NO4
COM4
NC4
XP1
+5V
A/SDA
B/SCL
GND
+V
GND
+Vin
GND
XP2
DI1
DI2
DI3
DI4
DI5
DI6
DI7
DI8
SDA
SCL
+12V
GND1
K3_ON
KT
NL1
40FSR-CT (2,8м)
ОБОГРЕВ
ШКАФА
"ОСВЕЩЕНИЕ"
SA1
HL1
A6
XT5
XT6
ZN1
XS1
PAp10-3-ОП
"220В, 50Гц"