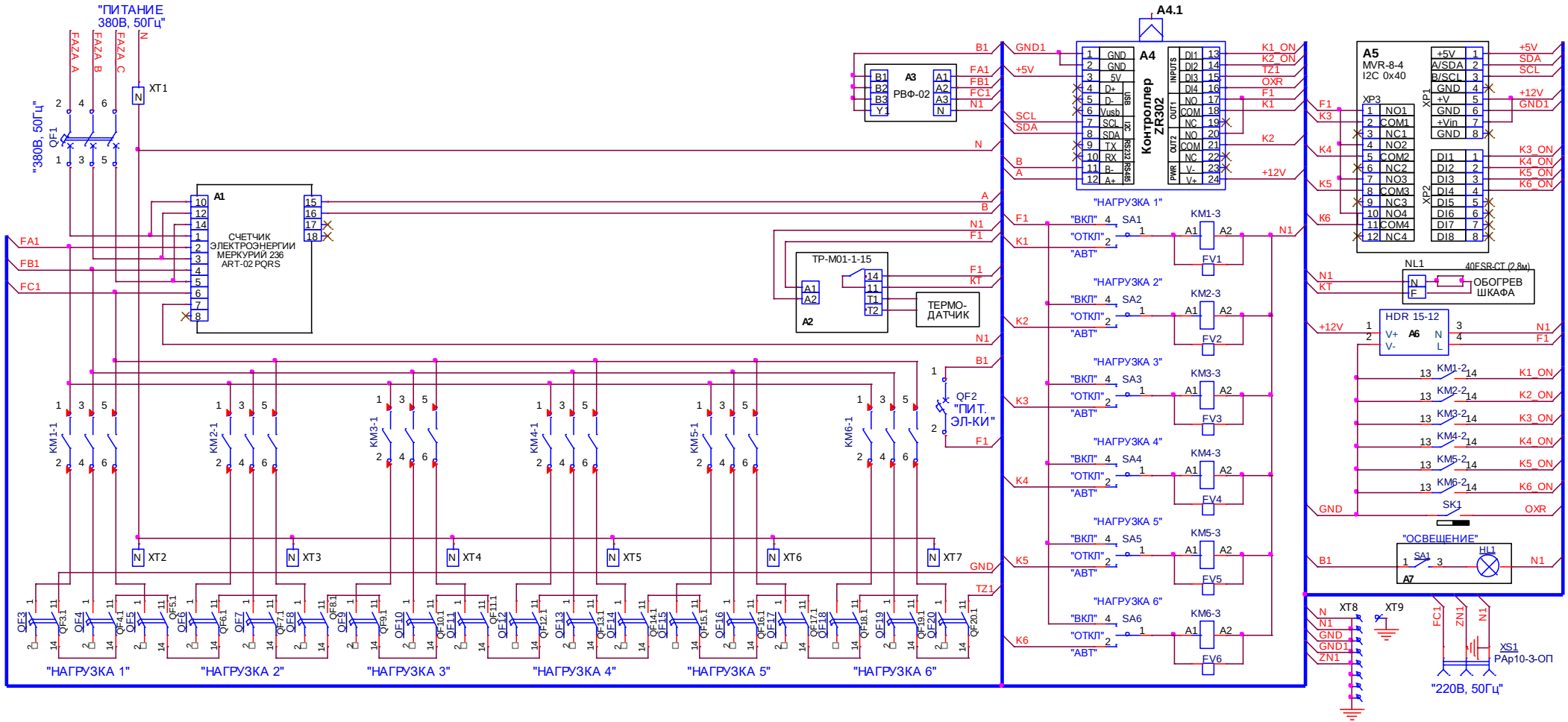
"ПИТАНИЕ 380В, 50Гц"
FAZA A
FAZA B
FAZA C
N
"380В, 50Гц"
QF1
XT1
A1
СЧЕТЧИК ЭЛЕКТРОЭНЕРГИИ МЕРКУРИЙ 236 ART-02 PQRS
FA1
FB1
FC1
A3
РВФ-02
B1
B2
B3
Y1
A1
A2
A3
N
GND1
+5V
SCL
SDA
B
A
N
A4.1
A4
Контроллер ZR302
GND
5V
D+
D-
Vusb
SCL
SDA
TX
RX
B-
A+
USB
I2C
RS232
RS485
INPUTS
DI1
DI2
DI3
DI4
OUT1
NO
COM
NC
OUT2
PWR
V-
V+
K1_ON
K2_ON
TZ1
OXR
F1
K1
K2
+12V
A5
MVR-8-4
I2C 0x40
XP3
NO1
COM1
NC1
NO2
COM2
NC2
NO3
COM3
NC3
NO4
COM4
NC4
XP1
+5V
A/SDA
B/SCL
GND
+V
+Vin
XP2
DI1
DI2
DI3
DI4
DI5
DI6
DI7
DI8
K3_ON
K4_ON
K5_ON
K6_ON
K3
K4
K5
K6
NL1
40FSR-CT (2,8м)
ОБОГРЕВ ШКАФА
KT
HDR 15-12
A6
V+
V-
N
L
KM1-2
KM2-2
KM3-2
KM4-2
KM5-2
KM6-2
SK1
"ОСВЕЩЕНИЕ"
SA1
HL1
A7
TP-M01-1-15
A2
T1
T2
ТЕРМО-ДАТЧИК
QF2
"ПИТ. ЭЛ-КИ"
KM1-1
KM2-1
KM3-1
KM4-1
KM5-1
KM6-1
XT2
XT3
XT4
XT5
XT6
XT7
XT8
XT9
"НАГРУЗКА 1"
"НАГРУЗКА 2"
"НАГРУЗКА 3"
"НАГРУЗКА 4"
"НАГРУЗКА 5"
"НАГРУЗКА 6"
"ВКЛ"
"ОТКЛ"
"АВТ"
SA1
SA2
SA3
SA4
SA5
SA6
KM1-3
KM2-3
KM3-3
KM4-3
KM5-3
KM6-3
FV1
FV2
FV3
FV4
FV5
FV6
GND
GND1
ZN1
FC1
XS1
PAp10-3-ОП
"220В, 50Гц"