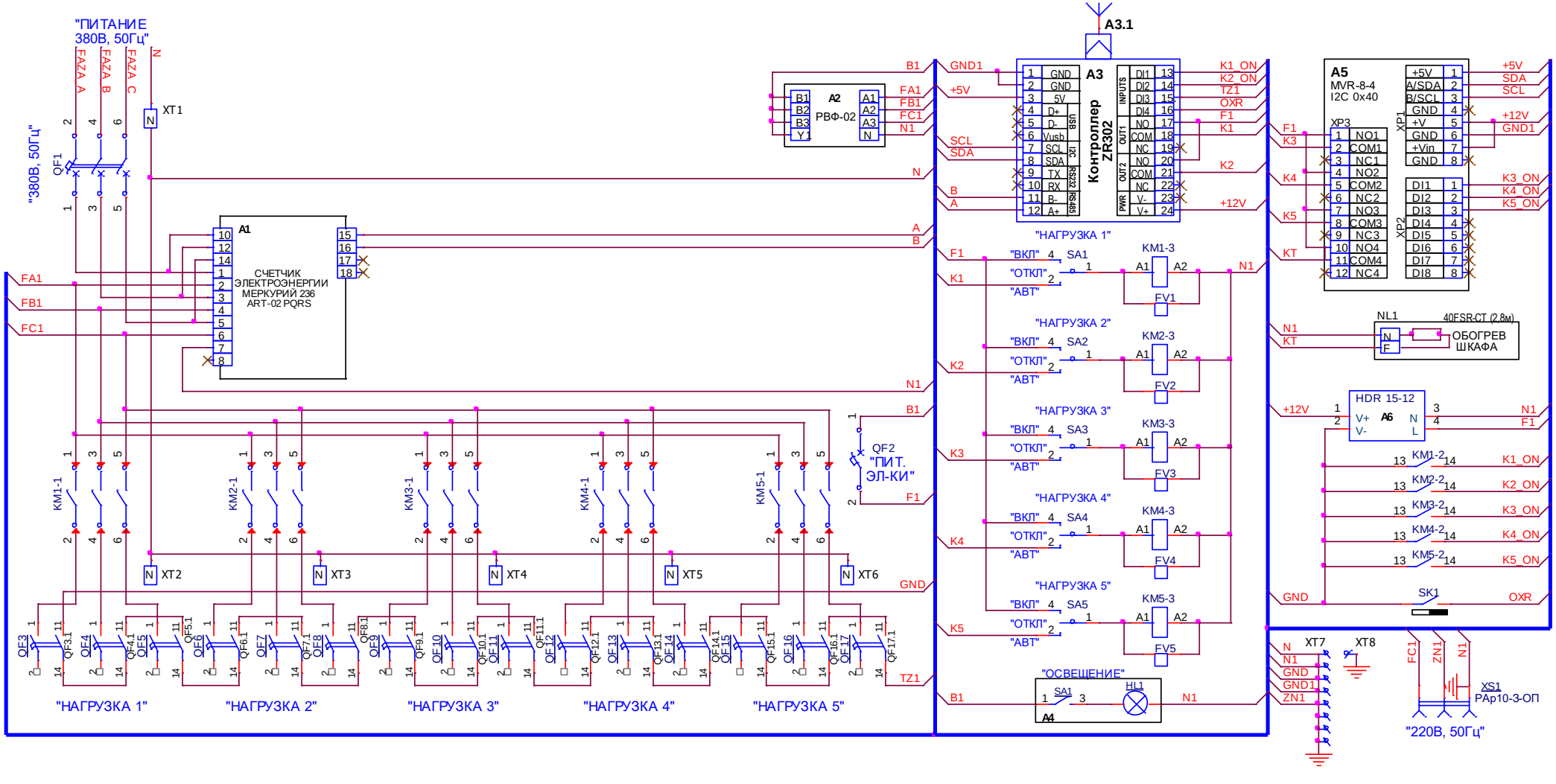
"ПИТАНИЕ
380В, 50Гц"
FAZA A
FAZA B
FAZA C
N
XT1
"380В, 50Гц"
QF1
A1
СЧЕТЧИК
ЭЛЕКТРОЭНЕРГИИ
МЕРКУРИЙ 236
ART-02 PQRS
FA1
FB1
FC1
A2
РВФ-02
B1
B2
B3
Y1
A1
A2
A3
N
FA1
FB1
FC1
N1
A3.1
A3
Контроллер
ZR302
GND1
+5V
SCL
SDA
B
A
K1_ON
K2_ON
TZ1
OXR
F1
K1
K2
+12V
"НАГРУЗКА 1"
"НАГРУЗКА 2"
"НАГРУЗКА 3"
"НАГРУЗКА 4"
"НАГРУЗКА 5"
"ВКЛ"
"ОТКЛ"
"АВТ"
SA1
SA2
SA3
SA4
SA5
KM1-3
KM2-3
KM3-3
KM4-3
KM5-3
FV1
FV2
FV3
FV4
FV5
"ОСВЕЩЕНИЕ"
HL1
A4
A5
MVR-8-4
I2C 0x40
XP3
XP1
XP2
NO1
COM1
NC1
NO2
COM2
NC2
NO3
COM3
NC3
NO4
COM4
NC4
+5V
A/SDA
B/SCL
GND
+V
+Vin
DI1
DI2
DI3
DI4
DI5
DI6
DI7
DI8
K3_ON
K4_ON
K5_ON
KT
NL1
40FSR-CT (2.8м)
ОБОГРЕВ
ШКАФА
HDR 15-12
A6
V+
V-
N
L
KM1-2
KM2-2
KM3-2
KM4-2
KM5-2
SK1
XT7
XT8
ZN1
XS1
PAp10-3-ОП
"220В, 50Гц"
KM1-1
KM2-1
KM3-1
KM4-1
KM5-1
XT2
XT3
XT4
XT5
XT6
QF2
"ПИТ.
ЭЛ-КИ"
QF3
QF4
QF5
QF6
QF7
QF8
QF9
QF10
QF11
QF12
QF13
QF14
QF15
QF16
QF17
"НАГРУЗКА 1"
"НАГРУЗКА 2"
"НАГРУЗКА 3"
"НАГРУЗКА 4"
"НАГРУЗКА 5"