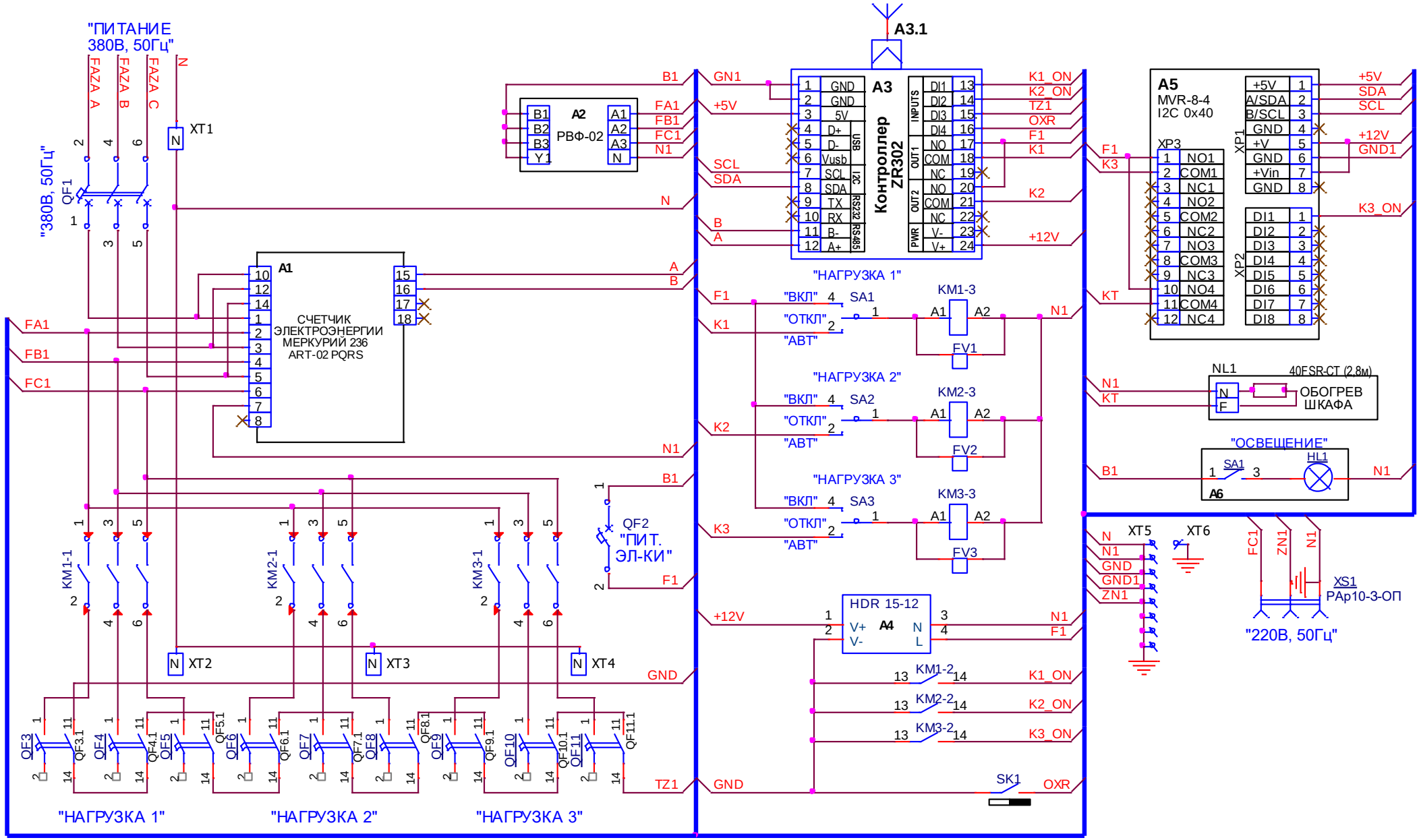
"ПИТАНИЕ 380В, 50Гц"
FAZA A
FAZA B
FAZA C
N
XT1
"380В, 50Гц"
QF1
A1
СЧЕТЧИК ЭЛЕКТРОЭНЕРГИИ МЕРКУРИЙ 236 ART-02 PQRS
A2
РВФ-02
B1
B2
B3
Y1
A1
A2
A3
N
FA1
FB1
FC1
N1
A3.1
A3
Контроллер ZR302
GND
5V
D+
D-
Vusb
SCL
SDA
TX
RX
B-
A+
USB
I2C
RS232
RS485
INPUTS
DI1
DI2
DI3
DI4
OUT1
NO
COM
NC
OUT2
PWR
V-
V+
GN1
+5V
B
A
K1_ON
K2_ON
TZ1
OXR
F1
K1
K2
+12V
A5
MVR-8-4
I2C 0x40
XP3
NO1
COM1
NC1
NO2
COM2
NC2
NO3
COM3
NC3
NO4
COM4
NC4
XP1
+5V
A/SDA
B/SCL
GND
+V
+Vin
XP2
DI1
DI2
DI3
DI4
DI5
DI6
DI7
DI8
SDA
SCL
+12V
GND1
K3_ON
KT
"НАГРУЗКА 1"
"НАГРУЗКА 2"
"НАГРУЗКА 3"
"ВКЛ"
"ОТКЛ"
"АВТ"
SA1
SA2
SA3
KM1-3
KM2-3
KM3-3
FV1
FV2
FV3
NL1
40FSR-CT (2,8м)
ОБОГРЕВ ШКАФА
"ОСВЕЩЕНИЕ"
HL1
A6
QF2
"ПИТ. ЭЛ-КИ"
KM1-1
KM2-1
KM3-1
XT2
XT3
XT4
XT5
XT6
ZN1
XS1
PAp10-3-ОП
"220В, 50Гц"
HDR 15-12
A4
V+
V-
KM1-2
KM2-2
KM3-2
SK1
QF3
QF3.1
QF4
QF4.1
QF5
QF5.1
QF6
QF6.1
QF7
QF7.1
QF8
QF8.1
QF9
QF9.1
QF10
QF10.1
QF11
QF11.1
"НАГРУЗКА 1"
"НАГРУЗКА 2"
"НАГРУЗКА 3"