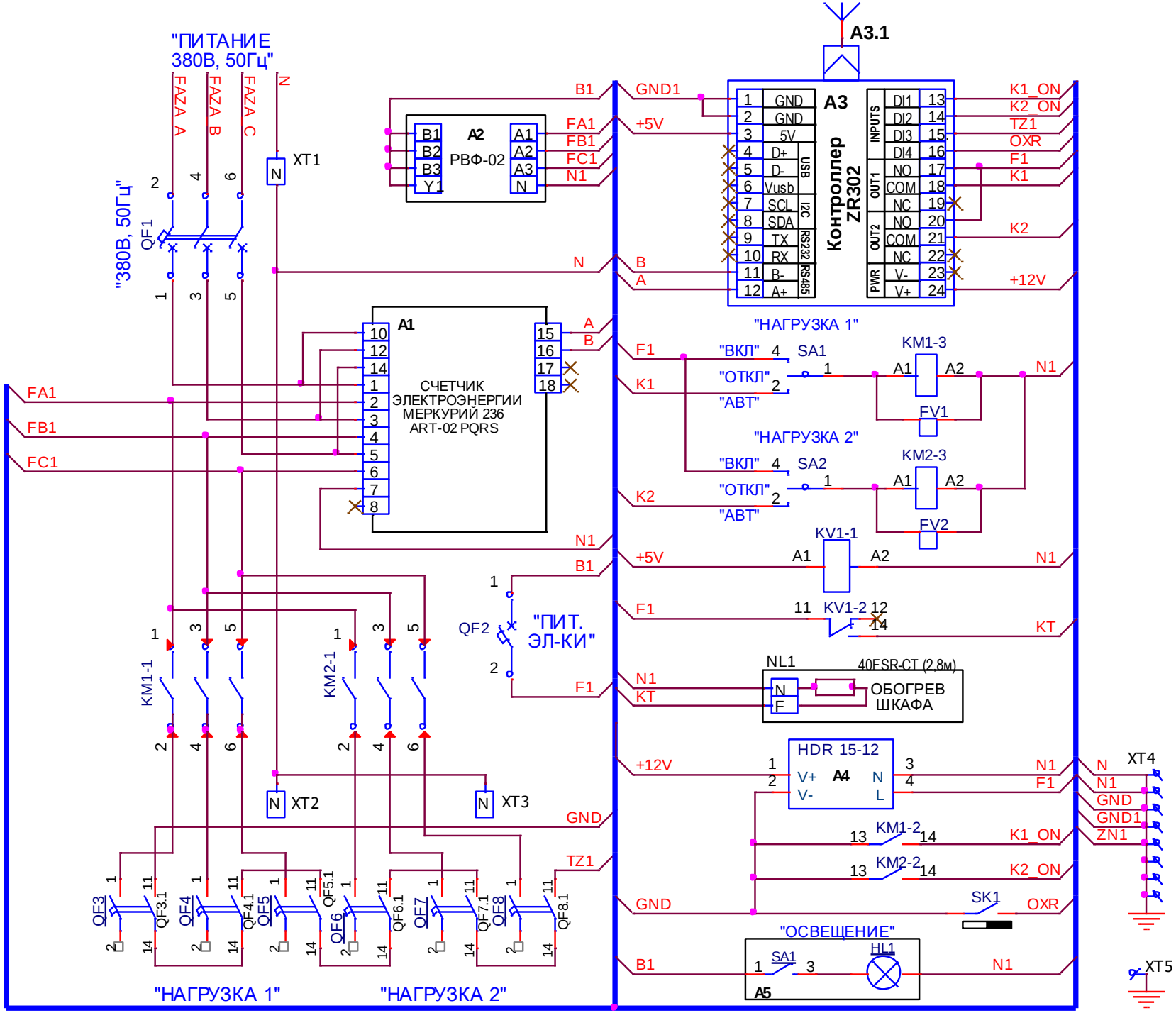
"ПИТАНИЕ
380В, 50Гц"
FAZA A
FAZA B
FAZA C
N
"380В, 50Гц"
QF1
XT1
A2
РВФ-02
B1
B2
B3
Y1
A1
A2
A3
N
FA1
FB1
FC1
N1
A3.1
A3
Контроллер
ZR302
GND1
+5V
GND
5V
D+
D-
Vusb
SCL
SDA
TX
RX
B-
A+
USB
I2C
RS232
RS485
INPUTS
DI1
DI2
DI3
DI4
OUT1
NO
COM
NC
OUT2
PWR
V-
V+
K1_ON
K2_ON
TZ1
OXR
F1
K1
K2
+12V
A1
СЧЕТЧИК
ЭЛЕКТРОЭНЕРГИИ
МЕРКУРИЙ 236
ART-02 PQRS
"НАГРУЗКА 1"
"ВКЛ"
"ОТКЛ"
"АВТ"
SA1
KM1-3
FV1
"НАГРУЗКА 2"
SA2
KM2-3
FV2
KV1-1
KV1-2
KT
QF2
"ПИТ.
ЭЛ-КИ"
KM1-1
KM2-1
NL1
40FSR-CT (2,8м)
ОБОГРЕВ
ШКАФА
HDR 15-12
A4
V+
V-
N
L
KM1-2
KM2-2
SK1
"ОСВЕЩЕНИЕ"
SA1
HL1
A5
XT2
XT3
XT4
XT5
ZN1
QF3
QF3.1
QF4
QF4.1
QF5
QF5.1
QF6
QF6.1
QF7
QF7.1
QF8
QF8.1
"НАГРУЗКА 1"
"НАГРУЗКА 2"