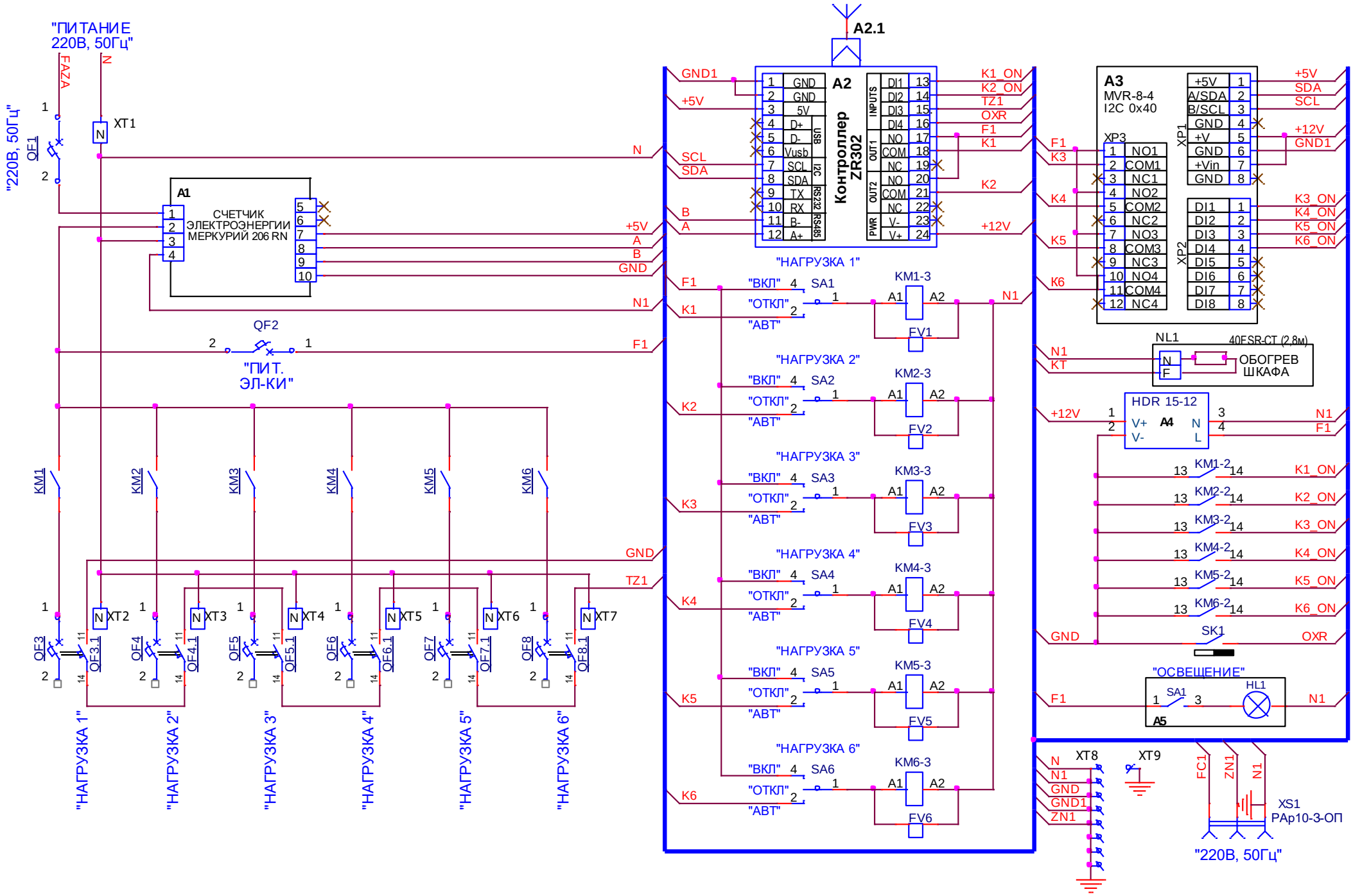
"ПИТАНИЕ 220В, 50Гц"
FAZA
N
"220В, 50Гц"
QF1
XT1
A1
СЧЕТЧИК ЭЛЕКТРОЭНЕРГИИ МЕРКУРИЙ 206 RN
QF2
"ПИТ. ЭЛ-КИ"
KM1
KM2
KM3
KM4
KM5
KM6
XT2
XT3
XT4
XT5
XT6
XT7
QF3
QF3.1
QF4
QF4.1
QF5
QF5.1
QF6
QF6.1
QF7
QF7.1
QF8
QF8.1
"НАГРУЗКА 1"
"НАГРУЗКА 2"
"НАГРУЗКА 3"
"НАГРУЗКА 4"
"НАГРУЗКА 5"
"НАГРУЗКА 6"
A2.1
A2
Контроллер ZR302
GND1
+5V
SCL
SDA
B
A
GND
N1
F1
K1
K2
K3
K4
K5
K6
TZ1
K1_ON
K2_ON
OXR
+12V
SA1
SA2
SA3
SA4
SA5
SA6
"ВКЛ"
"ОТКЛ"
"АВТ"
KM1-3
KM2-3
KM3-3
KM4-3
KM5-3
KM6-3
FV1
FV2
FV3
FV4
FV5
FV6
A3
MVR-8-4
I2C 0x40
XP3
XP1
XP2
+5V
SDA
SCL
+12V
GND1
K3_ON
K4_ON
K5_ON
K6_ON
NL1
40FSR-CT (2,8м)
ОБОГРЕВ ШКАФА
KT
HDR 15-12
A4
KM1-2
KM2-2
KM3-2
KM4-2
KM5-2
KM6-2
SK1
"ОСВЕЩЕНИЕ"
HL1
A5
XT8
XT9
ZN1
FC1
XS1
PAp10-3-ОП
"220В, 50Гц"