Поз. обозн.	Наименование	Кол.	Примечание
A1	Счетчик электрической энергии CE102M R5 145 A (206RN)	1	
A2	Контроллер ZR302-R	1	
A3	Источник питания HDR 15-12	1	
A4	Реле твердотельное SSR-10DA	1	
KM1	Контактор модульный KM25-20 20A 2 HO 230V	2	
NL1	Греющий кабель GWS 40-2	1	SRL-40-2
SK1	Извещатель охранный ИО102-2 в комплекте	1	
QF1	Выключатель автоматический BA47-29 1P 16A х-ка C	1	
QF2, QF3	Выключатель автоматический BA47-29 1P 10A х-ка C	2	
QF3	Выключатель автоматический BA47-29 1P 3A х-ка C	1	
QF5, QF6	Выключатель автоматический BA47-29 1P 20A х-ка C	2	
XT1 - XT3	Зажим клеммный ЗНИ-16 синий	2	
XT4	Шина нулевая на DIN-изоляторе ШНИ-6х9-10-Д-С IEK	1	
XT5	Болт M6x30	1	
	Ящик ЩМП-4.4.1 IP-54	1	

Перв. примен.

Справ. №

Подп.

Инв.№ д

Взам.№

Подп.

Инв.№ п

Из	Лст	№ докум.	Подп.	Дат.
Разраб.		Пузанков		
Пров.		Шоя		
Т.Конт.				
Н.Конт.				
Утв.				

ВГЛА. 468314. *** ПЭ3

ШКАФ УПРАВЛЕНИЯ ОСВЕЩЕНИЕМ СПЕКТР 2/10А/1Пх2-МТ-220

Перечень элементов

Лит.	Лист	Листов
	1	1

ООО Радиоавтоматика

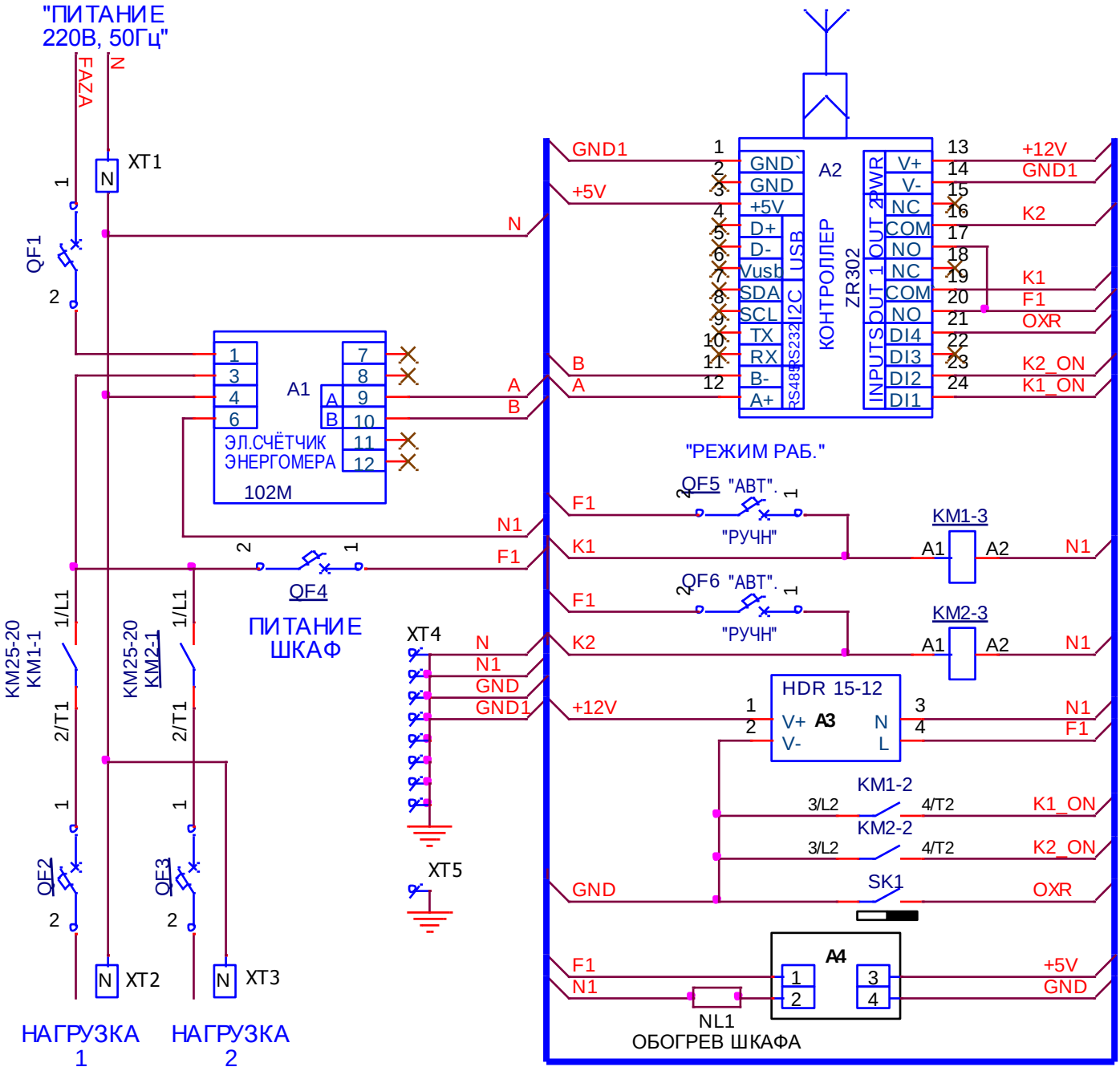
"ПИТАНИЕ
220В, 50Гц"
FAZA
N
XT1
QF1
A1
ЭЛ.СЧЁТЧИК
ЭНЕРГОМЕРА
102M
QF4
ПИТАНИЕ
ШКАФ
KM25-20
KM1-1
KM25-20
KM2-1
QF2
QF3
XT2
XT3
НАГРУЗКА
1
НАГРУЗКА
2
XT4
XT5
A2
КОНТРОЛЛЕР
ZR302
USB
I2C
RS232
RS485
PWR
OUT 2
OUT 1
INPUTS
GND`
GND
+5V
D+
D-
Vusb
SDA
SCL
TX
RX
B-
A+
V+
V-
NC
COM
NO
DI4
DI3
DI2
DI1
+12V
K2
K1
F1
OXR
K2_ON
K1_ON
"РЕЖИМ РАБ."
QF5 "АВТ".
"РУЧН"
QF6 "АВТ".
"РУЧН"
KM1-3
KM2-3
HDR 15-12
A3
KM1-2
KM2-2
SK1
A4
NL1
ОБОГРЕВ ШКАФА